6 ANALIZA DE ARDERE

GHID RAPID

CHEMIST 500 CE

ATENTIE! Inainte de a incepe procedura analizei de ardere, amintiti-va sa setati tipul de combustibil adecvat.



Memoreaza automat prima proba pana la expirarea perioadei setate si asa mai departe pana la cea de-a treia proba.

Daca a fost setata modalitatea de imprimare automata, imprimarea analizei medii se va efectua in mod automat. In mod contrar dupa efectuarea celei de-a treia analize se va vizualiza analiza medie, care poate fi trimisa spre imprimare procedand dupa cum urmeaza:




```
Data: 15/01/14
Ora: 10.10
Comb.: Gaz Natural
Altitudine: 0 m
U.R. aer: 50 %
O2              4.2 %
CO2             9.3 %
λ,n            1.25
T gaze arse   190.2 °C
T aer          15.4 °C
ΔT            174.8 °C
QS              8.6 %
ηs             91.4 %
ET              4.9 %
ηt             91.4 %
CO            148 ppm
NO             40 ppm
NOX/NO:       1.03
NOX            41 ppm
CO amb          0 ppm
Tiraj:       0.05 hPa
             20 °C
T esxerna:
Negru de fum:  3  1  2
N. mediu:         2
```



Conform cu: EN 50379-1, EN 50379-2, UNI 10845, UNI 10389-1

Functionalitati

- Analiza gazelor arse
- Calculul pierderilor la cosul de fum si al randamentului
- Masurarea CO din ambient
- Test de etansietate la conductele de gaz conform UNI 7129 si UNI 11137
- Memorarea valorii Negru de fum, calculul valorii medii
- Masurarea presiunii diferentiale
- Masurarea tirajului
- Masurarea presiunii pe traseul alimentarii cu gaz

ATENTIE!!! Magnetii prezenti in spatele instrumentului pot crea daune cartilor de credit, dischetelor fixe, ceasurilor mecanice, stimulatoarelor cardiace, defibrillatoarelor si altor dispozitive sensibile la campurile magnetice. Se recomanda pastrarea instrumentului la o distanta de cel putin 25 cm de aceste dispozitive.

FUNCTIONALITATEA TASTATURII

TASTE	FUNCTIE
	Activeaza functiuni interactive afisate pe display
	Acceseaza meniul Memorie
	Acceseaza meniul Imprimare
	Acceseaza meniul Configurare
	Efectueaza analiza de ardere
	Acceseaza meniul Masuratori
	Porneste / Opreste instrumentul
ESC	Iesi din ecranul in care te afli
	Selectioneaza si/sau Modifica
OK	Confirma datele introduse

OPERATIUNI INTERACTIVE

OPERATIUNEA	DESCRIERE
	Efectuaza zero la presiune
	Actualizeaza masuratoarea.
	Memoreaza, in memoria selectionata din meniul "Selectioneaza Memoria" masuratoarea sau analiza ce se va efectua.
	Porneste imprimarea raportului de analiza
	Acceseaza meniul Imprimare
	Intrerupe analiza de ardere
	Intra in modalitatea de modificare a expresiei / datei selectionate
OK	Confirma setarile efectuate
Esc	Anuleaza modificarea / operatiunea si revino la ecranul precedent
	Efectueaza zoom
	Vizualizeaza detaliul parametrului selectionat
	Functia cauta; acceseaza o cautare rapida a analizei ce o rechemi

Seitron, mereu atent cu ambientul, furnizeza prezentul ghid rapid de prima utilizare a analizorului Chemist 500.
Oricum, manualul complet de utilizare si intretinere al Chemist 500 este disponibil direct pe stick-ul USB (din dotare) sau se poate descarca direct de pe site-ul www.termoclimaexim.ro
Respecta madiul tau ambient, gandeste-te inainte de a imprima manualul in intregime.

seitron
dispozitive electronice de reglare, masura si control
Via Prosdocimo, 30, 36061-Bassano del Grappa (VI) +39.(0)424.567842 ;+39.(0)424.567849
info@seitron.it - www.seitron.it
TERMOCLIMA EXIM srl
Bucuresti,str.Pastorului nr.4, sect.2; RC: J40/3128/2001; CIF: RO13788980
TermoClima Exim srl Tel: 0722-745312; 0745-040429
e-mail:termoclimaexim@gmail.com; https://www.termoclimaexim.ro

K000000000SE 023412A4 110414

1 PUNEREA IN FUNCTIUNE

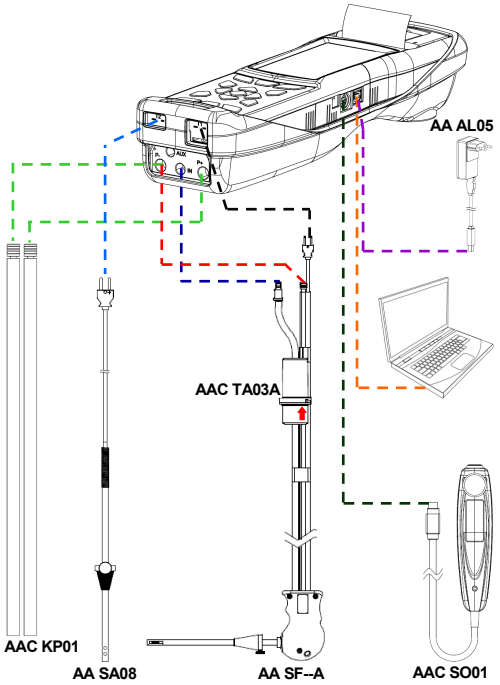

2 PORNIREA / OPRIREA

ATENTIUNE!
In timpul autozero, pentru modelele fara electrovalva (CHEMIST 500B), NU introduceti sonda de aspiratie gaze arse in cosul de fum.



TINETI APASAT PENTRU 2 SECUNDE PANA LA "BIP"

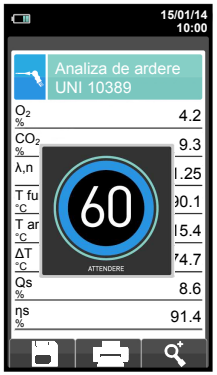

3 MEMORIA



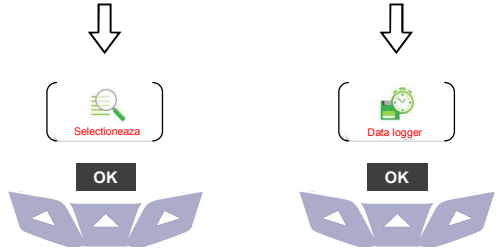



In "Selectioneaza" este posibil sa introduceti datele clientului.

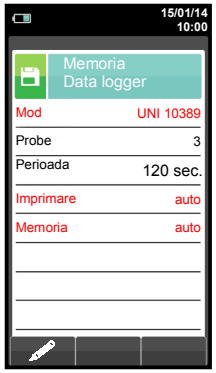

In "Data logger" definiti modalitatea de analiza, de selectionare a memoriei si modalitatea de imprimare.

Setari recomandate:
Mod: UNI 10389
Imprima: auto
Memoria: auto
(alocati o memorie la fiecare pornire a instrumentului).

4 MASURAREA TIRAJULUI

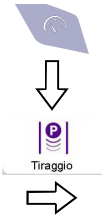



Inainte de a efectua zero de presiune este necesar sa extrageti sonda din cosul de fum.



Efectueaza autozero.



Dupa efectuarea zero de presiune introduceti sonda in cosul de fum si masurati tirajul.



Memoreaza masuratoarea



5 MASURAREA CO AMBIENTAL

Este obligatoriu efectuarea autozero a instrumentului in aer curat.



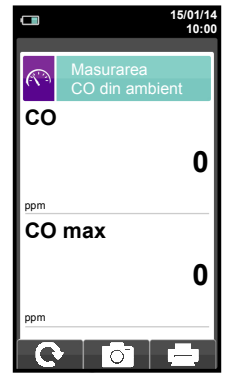

Racordati sonda la instrument si efectuati masuratoarea.
Asteptati 5 minute.



Memoreaza masuratoarea

