Cim 855

INTRERUPATOR ELECTRIC CU ACȚIONARE SEISMICĂ - INSTALARE PE ORIZONTALĂ



Realizat în conformitate cu cerințele de management ale normei EN ISO 9001.
Testat 100% in conformuitate cu normativa EN 12266-1.
Folosit în sistemele de distribuție a gazelor de joasă presiune pentru categoriile:
Gaze naturale: gaze derivate din petrol (Metan) și gaze de rezervă.
Gaze de oraș: produse în urma diferitelor procese (Cracking - Cuptoare de cocs etc.).
Gaze lichide: amestecuri din propan și propan / butan.

Garantia 5 ani.

Fabricat din aliaj de aluminiu anodizat 348.0 si A356-T6.

Acest comutator seismic a fost special conceput pentru a intrerupe imediat alimentarea electrica la orice dispozitiv conectat la acesta, în caz de evenimente seismice.
Se instaleaza ferm ancorat pe perete cu ajutorul suportilor speciali apoi se pune la nivela prin picioarele reglabile.
Este utilizat în mod normal, în combinație cu sisteme specifice, pentru a proteja diverse dispozitive electrice sau fabrici întregi.
Conectat la vane acționate electric sau pneumatic e capabil să întrerupă fluxul oricărui tip de fluid, evitând astfel riscul pierderilor cauzate de fisuri / rupturi la cutremur.

SENZOR ANTI-SEISMIC PROIECTAT CONFORM ~ ASCE STANDARD 25-06 (fost ASCE25-97)

CARCASA NEMA 12

GAURI PENTRU SUPORTI FIXARE

SURUB PENTRU RESETARE

INDICATOR NIVEL, ACTIONEAZA CA UN FIR CU PLUMB

Scoateți panoul frontal pentru a accesa comutatoarele SPDT, SW1 și SW2, așa cum este indicat mai jos.

Treceți cablul circuitului prin orificiul situat în partea de jos a cutiei și conectați-l la întrerupătoare SWl și / sau SW2, după cum este necesar.

Cim 855 - © Cav. Uff. Giacomo Cimberio S.p.A. - rev: 8/2013-12-05

cav. uff. GIACOMO CIMBERIO s.p.a.
28017 SAN MAURIZIO D'OPAGLIO (Novara) - Italy - Via Torchio, 57
tel.: +39 0322 923001 - fax: +39 0322 967216 / 967755 - http://www.cimberio.com - e-mail: info@cimberio.it

DESEN TEHNIC SI TABEL

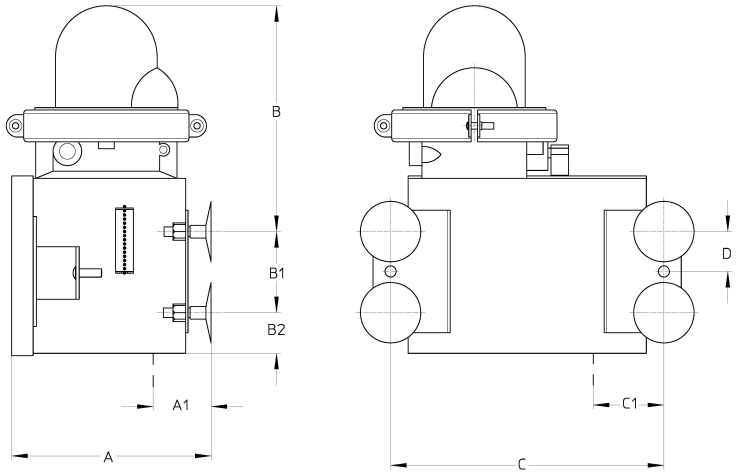

A	123,7
A1	47,5
B	139,7
B1	50,8
B2	25,4
C	171,4
C1	50,8
D	25,4

Importator:
GazPro Equipments srl
str.Pastorului nr.4 sector 2
Bucuresti, Romania
Tel.: 0722-745312; 0745040429
E-mail: gazproequipments@gmail.com
https://www.gazproequipments.ro

CERTIFICARI

Comutatoarele SW1 și SW2 funcționează așa cum se arată mai jos:

RESETAT SI PREGATIT IN CAZ DE CUTREMUR; EFREASTRA VERDE

Schema de conexiune a releului la vanele acționate electric și / sau pneumatic, etc.

FEREASTRA ROSIE

Pentru a reseta senzorul seismic, este suficient să rotiți șurubul de control cu 1/4 de o rotație în sens orar până la oprire. În timpul acestei manevre, verificați daca fereastra se modifică din roșu in verde.
Dacă culoarea verde devine imediat roșie, repetați operațiunea de mai sus.

FERESTRA ROSIE, ESTE NECESAR RESETAREA INSTRUMENTULUI

RESETAT SI PREGATIT PENTRU UN EVENTUAL CUTREMUR

FOLOSITI O SURUBELNITA PENTRU A ROTI COMANDA DE RESET ¼ DE TURA IN SENS ORAR

FEREASTRA VERDE, RESETAT CU SUCCES

null - © Cav. Uff. Giacomo Cimberio S.p.A. - rev: 8/2013-12-05